COOLENS®
视清科技

规格书

DTCA121-10C

高性能远心 AOI 镜头

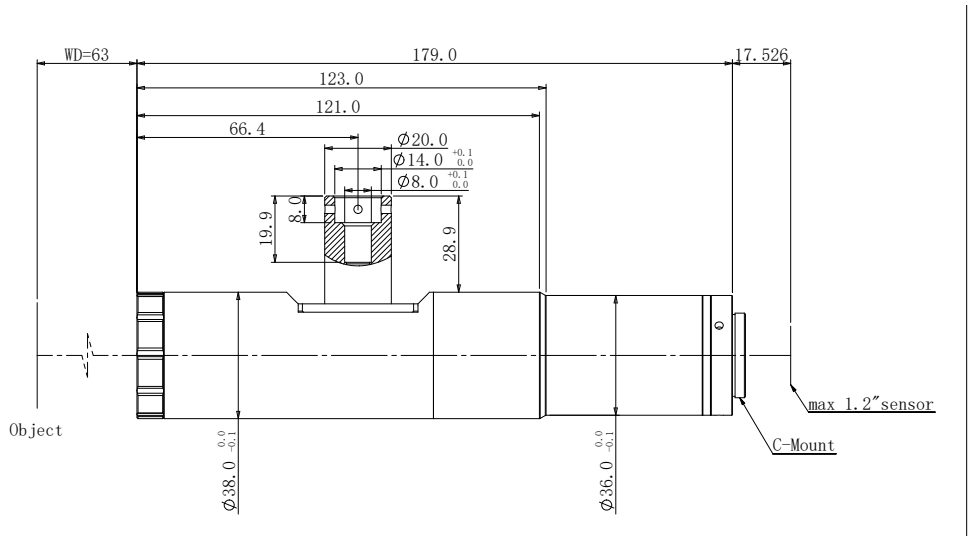

镜头特点

- 专为高精度尤其是大靶面成像系统设计。
- 大相对孔径，十分接近衍射极限的成像质量，匹配高像素相机。

光学参数

物方视场 FOV(Φmm)	10
放大倍率 β(x)	2.00
物方工作距 WD(mm)	63
支持 CCD 尺寸 (Φmm)	20(1.2")
像方最佳 F/#	6.6
像方 MTF30 (lp/mm)	>142
物方理论景深 DoF(mm)	±0.07@F6.6
像方畸变 (% max)	<0.2
物方远心度 (° max)	<0.1
物方数值孔径 N.A	0.15
物方分辨率 (μm)	2.2
物像距 I/O(mm)	260
工作波长 (nm)	420~660

机械参数

相机接口	C
镜头总长 (mm)	179.0

视野范围 (mm x mm)

1.2" IMX530/540 (14.6x12.6)	8.3x6.3

视清官网　视清公众号